Taster, Schalter und Drehgeber am Flugsimulator

Übersicht, Schaltschema

Stand: 10/2011

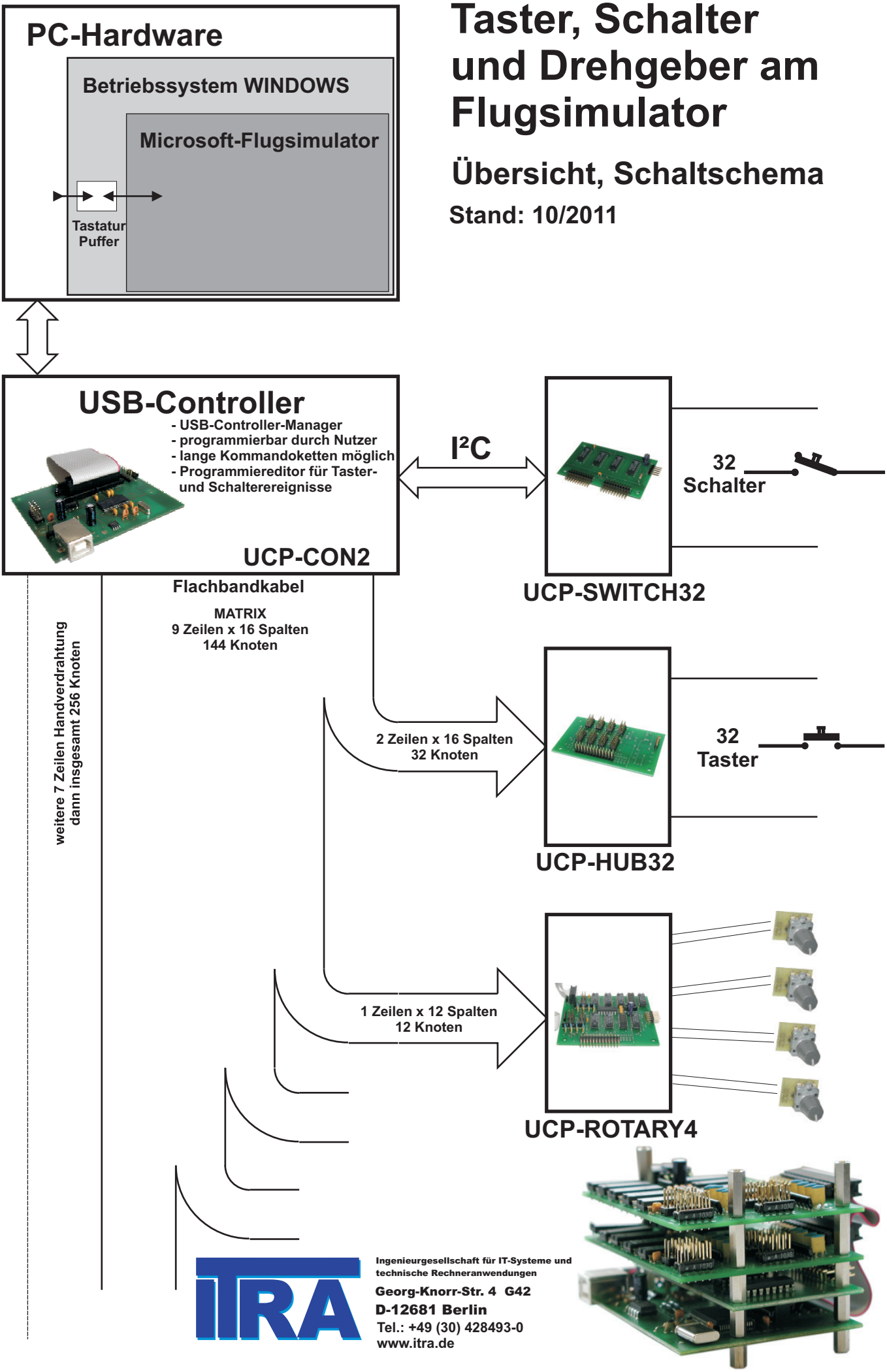

Ingenieurgesellschaft für IT-Systeme und technische Rechneranwendungen
Georg-Knorr-Str. 4 G42
D-12681 Berlin
Tel.: +49 (30) 428493-0
www.itra.de